L22DC

Proponente:
INFRASTRUCTURE
ITALIA LAND 2 S.r.l.
Via del Bosco Rinnovato, 6
20057 – Assago (MI), Italia

Progetto Nuovo Data Center Campus Siziano

VALUTAZIONE IMPATTO AMBIENTALE
ai sensi del Titolo III del d.lgs. 152/2006

Schede tecniche serbatoio interrato gasolio

Documento
4553-L22-ZZ-ZZZ-TRP-ME-0053

Data
30 giugno 2026

Revisione
V.00

L22

STACK INFRASTRUCTURE

Job	**A.6101.250002**
Project	**DATA CENTER - MIL08B - Via Marche 8 - Siziano (PV)**
Client	**STACK EMEA - ITALY Spa**
General Contractor	**Bouygues E&S Italia S.p.a**

ELECTRICAL - SME 69

Revision	1
Date	13/10/2025
Code	**69**
Description	**UNDERGROUND DIESEL STORAGE TANK**
Supplier	**CTM Compagnia Tecnica Motori S.p.A.**
Manufacturer	**Emiliana Serbatoi**
Model	**DP25**
Quantity	**As for drawing**
Location	**MIL 08B**

Reserved to Work Supervision

Not Approved	☐
Approved	☐
Approved with Notes	☐
Resubmit	☐

The approvation does not raise the Contractor from legal and contract responsibilities

Notes

1) Please provide the manhole details with their connections,
2) Please confirm that the manhole connections are consistent with the fuel schematic.

Date

Sign and stamp

Attachment:

Sample	☐
Catalogue	X
Technical spec	☐
Drawing	X
Drawing package	X
Certification	☐
List	☐
Other	☐

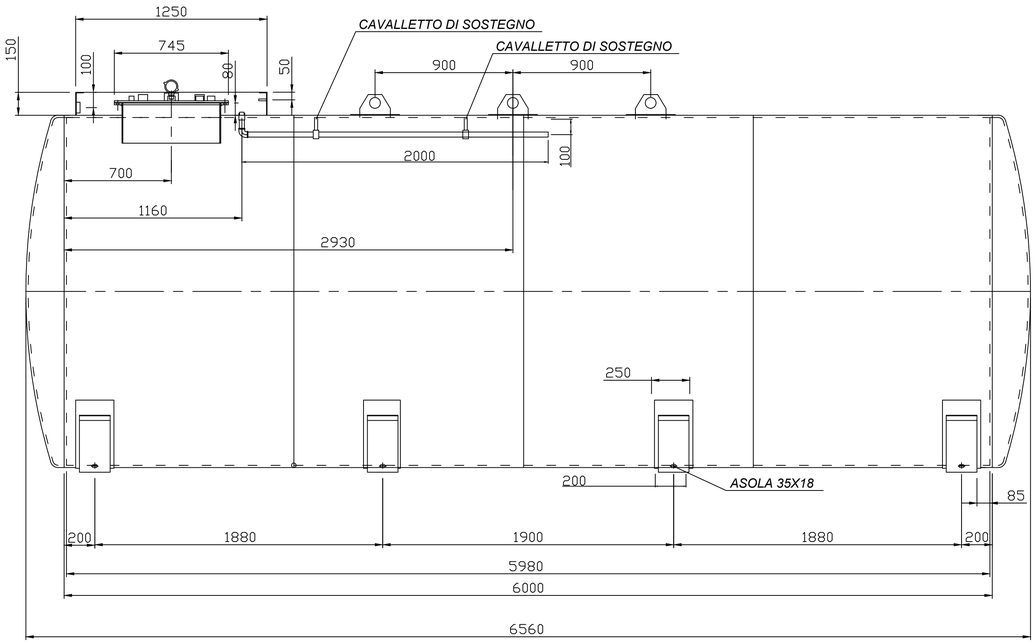

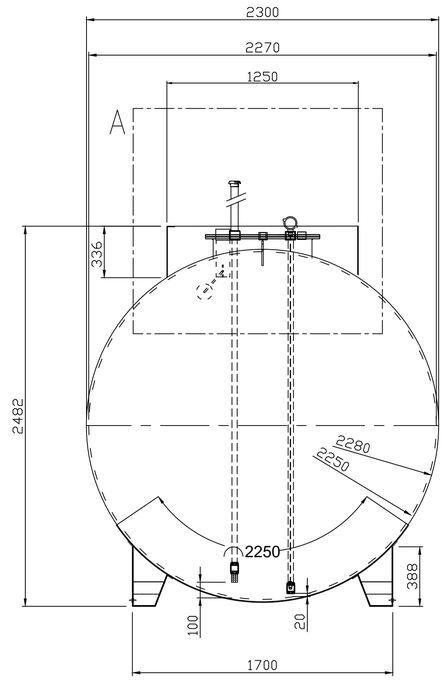

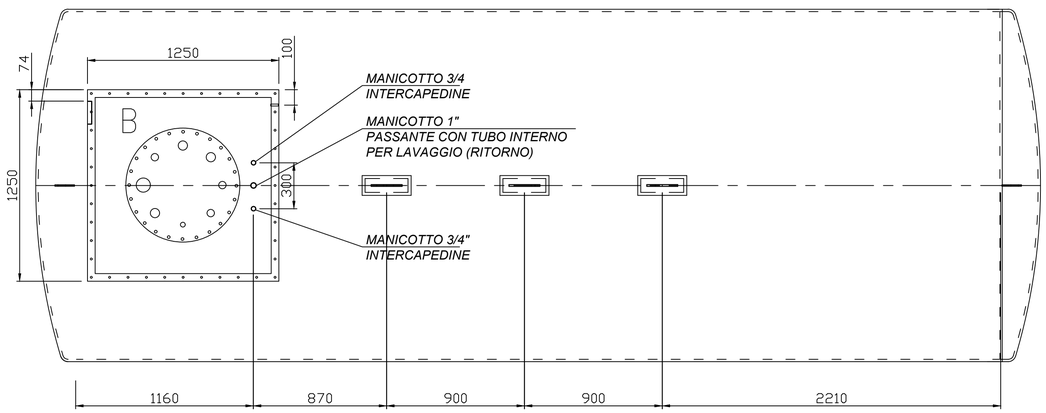

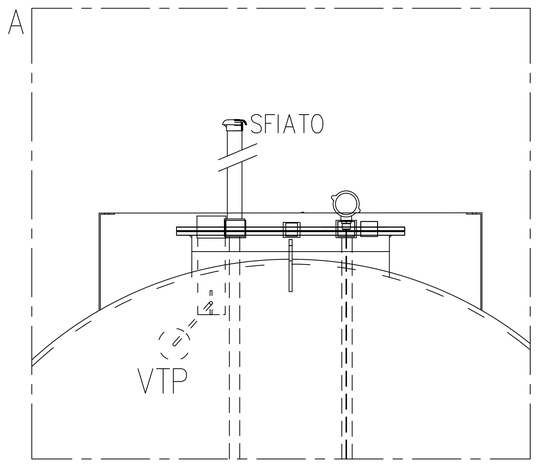

TANK DATA	
CAPACITY:	25000 Litres
OUTSIDE THK:	4 mm.
INSIDE THK:	6 mm.
MATERIAL:	CARBON STEEL S 235-JR
FINISHING:	TARRING
WEIGHT EMPTY:	3900 kg
WEIGHT FULL LOAD:	25900 kg

REV.	DESCRIPTION	BY	DATE	APPROVED
0	FIRST ISSUE	LB	08/04/2025	

TOLERANCES EXCEPT
WHERE OTHERWISE STATED

0 - 500mm. ± 1mm.
500-2000mm. ± 2mm.
OVER 2000mm. ± 3mm.
STRUCTURAL ± 3mm.
ANGULAR ± 0,5 °

DO NOT SCALE

compagnia tecnica motori
Compagnia Tecnica Motori S.p.a.
I-20090 Cesano boscone (Milano)
Via Magellano, 1
Telefono 02/450581 (20 linee r.a.)
Telefax 02/45058260 - 02/45058262
e-mail: ctm@ctm.it

THIS DRAWING AND THE DESIGN SHOWN ARE THE PROPERTY OF C.T.M. S.p.a. AND MUST NOT BE USED OR COPIED WITHOUT THEIR PERMISSION

ALL DIMENSIONS IN MILLIMETERS UNLESS OTHERWISE STATED

3rd ANGLE PROJECTION

DRN. BY: LB
DATE: 08/04/2025
APPD. BY:
DATE:

TITLE: STORAGE FUEL TANK 25000 LTS
FUEL TANK GENERAL ARRANGEMENT DRAWING

SHEET SIZE: A1
ORIGINAL SCALE: 1:20
DRAWING N°: **CTM-S-801**
REV.: **0**

CTM/AA/2014 SIZE A0

Serbatoi da interro

Underground Tanks

IT Serbatoi cilindrici ad asse orizzontale a doppia parete.

EN Horizontal cylindrical double-walled tanks.

Progettati e realizzati secondo la Normativa Europea UNI EN 12285-1.

Designad and manufactured in compliance with European Standard UNI EN 12285-1

1

2

3

4

1. Movimentazione aerea.
Aerial handling.

2. Posizionamento nello scavo su apposita base.
Placement into a firm foundation.

3. Verifica finale del posizionamento.
Final check of tanks' set up.

4. Riempimento dello scavo con materiale inerte.
Tanks'covering with non-corrosive inert material.

Serbatoi cilindrici ad asse orizzontale, doppia parete per il deposito nel sottosuolo di liquidi infiammabili e fluidi in genere. Costruiti con lamiere in acciaio al carbonio tipo S 235 JR UNI EN 10025, materiale di prima scelta, forniti di fondi bombati ed orlati, costituiti da uno o più scompar-ti, saldati esternamente ed internamente a tenuta, progettati e costruiti nel rispetto delle normative vigenti ed in particolare in conformità alla norma europea UNI EN 12285-1.

Serbatoi doppia-parete: per i serbatoi a doppia parete, una seconda parete è saldata intorno al serbatoio interno, formando un serbatoio auto-im-permeabile. Sono inoltre muniti di due manicotti per il sistema di controllo e monitoraggio dell'inter-capedine al fine di controllarne permanentemente l'integrità. Tutti i serbatoi sono sottoposti a prova di tenuta; questi test a pressione si eseguono anche sulla camera interstiziale.

Horizontal cylindrical double-walled tanks for underground storage of flammable and non-flammable liquids. Made by using shell plates and dished ends made in carbon steel quality S 235 JR complying with UNI EN 10025. The external and internal joints are tight welded. All components are produced according to rules and regulations in force and in particular tanks are designed and man-ufactured in compliance with the European Stand-ard UNI EN 12285-1.

Double-wall tanks: *for these tanks, a secondary wall is welded around the inner tank, which forms an impermeable self-contained tank. These tanks are provided with two sockets for the leak detection system in order to permanently monitor the integ-rity of the tank. All tanks are provided tested. Tests are pressure tests and are performed to check the integrity of both inner tank and outer tank.*

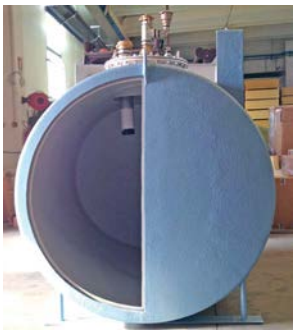

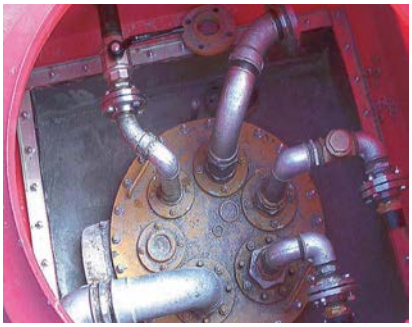

CAMPI DI UTILIZZO:

- Stazioni di servizio.
- Impianti di carburante ad uso privato.
- Stoccaggio di combustibili per riscaldamento.
- Alimentazione di generatori di corrente.
- Riserve idriche per impianti anti-incendio.
- Impianti di irrigazione.
- Recupero e raccolta acque meteoriche.
- Stoccaggio acqua potabile.
- Stoccaggio di liquidi in genere.
- Stoccaggio di carburanti per aviazione e carburanti marini.
- Stoccaggio prodotti chimici e liquidi inquinanti in genere.
- Raccolta e stoccaggio di oli ed oli esausti.

FIELDS OF APPLICATION:

- *Service stations.*
- *Private fuel stations.*
- *Storage of flammable liquids for heating systems.*
- *Feeding tanks for generators.*
- *Storage of aircraft and ship fuels.*
- *Storage of chemicals and water-polluting liquids.*
- *Water reserve for fire-fighting systems.*
- *Irrigation systems.*
- *Collection and storage of rain water.*
- *Drinking water storage.*
- *Storage of lubricants and waste oils.*
- *Collection and storage of liquids in general.*

RIVESTIMENTI ESTERNI:

Ogni serbatoio è provvisto di un rivestimento esterno con funzione di protezione catodica.
Il rivestimento esterno di ogni serbatoio viene sottoposto ad un test di alto voltaggio per provarne l'integrità.
EPOSSICATRAME: trattamento esterno bicomponente a base di resine epossidiche e catrame naturale.
VETRORESINA: trattamento esterno di protezione mediante rivestimento in resine poliestere rinforzate con fibra di vetro (GRP).

EXTERNAL COATINGS:

Each tank is provided with an external protection coating which also acts as cathodic protection.
The external coating of each tank undergoes a high-voltage test in order to prove its integrity.
EPOXY-TAR: *protection coating consisting in an epoxy-based, 2-component product made with epoxy resins modified by a coal tar-based hydrocarbon resin.*
FIBERGLASS (GRP): *external treatment based on polyester resins reinforced with fiber-glass material.*

RIVESTIMENTI INTERNI:

- **Trattamento interno per acqua non potabile:** trattamento interno anticorrosione con vernice epossidica bicomponente.
- **Trattamento interno per acqua potabile:** realizzato con vernice protettiva a base di resine epossidiche senza solventi; tale prodotto viene fornito completo di certificato che ne attesta l'idoneità al contatto diretto con sostanze alimentari ed in particolare con acqua potabile.
- **Trattamento interno per carburanti avio:** resina epossifenolica idonea al contatto con carburanti per aviazione. Questo rivestimento conferisce inoltre una ottima resistenza meccanica ed una eccezionale continuità dielettrica.

INTERNAL COATINGS:

When an internal coating is required, the inner surface is prepared in accordance with the customers' requirement and the coating manufacturer specifications to ensure permanent adhesion of the selected coating.
On request we can provide the following treatments:

- **Internal coating for non-drinking water:** *an anticorrosive layer of epoxy-based two-components resin.*
- **Internal coating for drinking water:** *a bicomponent polyammine epoxy coating which is certified for prolonged contact with drinking water and food.*
- **Internal coating for aviation fuels:** *a light coloured epoxy-phenolic resin free from zinc, cadmium and copper alloys.*

Accessori standard
Standard accessories

- Passi d'uomo di varie dimensioni ed attacchi a seconda dell'utilizzo.
- Golfari di sollevamento.
- Attacco di messa a terra.
- Manicotti per collegamento sistema di monitoraggio intercapedine.

- *Access manholes complete with gasket, bolted cover, couplings and fittings.*
- *Structural lifting lugs.*
- *Grounding point.*
- *Iterstitial space plugs.*

Accessori su richiesta
Accessories on request

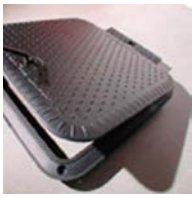

- Indicatori di livello sia di tipo meccanico che elettronico.
- Sistemi di monitoraggio in continuo dell'integrità dello spazio interstiziale.
- Possibilità di fornitura di invasature, prolunghe, pozzetti e chiusini sia per aree pedonali che per aree carrabili.
- Eventuali centine di rinforzo o sistemi di fissaggio a terra.
- Ampia gamma di sistemi di erogazione carburante.

- *Mechanical and electronic level gauges.*
- *Leak control devices to permanently monitor the integrity of interstitial space.*
- *Tank pits, risers, manhole lids, also spring loaded, both pedestrian and vehicular.*
- *Strengthening rings and floor anchoring systems.*
- *Wide range of fuel pumps and dispensers.*

Doppia parete
Double walled

Tabella Dimensioni
Dimensional Table

Codice *Code*	Capacità L *Volume L*	Diametro esterno mm *External diamete rmm*	Diametro interno mm *Internal diameter mm*	Lunghezza totale mm *Total length mm*
DP1	1.000	1.000	950	1.800
DP1.5	1.500	1.150	1.100	1.800
DP2	2.000	1.300	1.270	1.850
DP3	3.000	1.430	1.400	2.200
DP5	5.000	1.430	1.400	3.500
DP6	6.000	1.430	1.400	4.300
DP7	7.000	1.730	1.700	3.500
DP8	8.000	1.830	1.800	3.500
DP9	9.000	1.900	1.870	3.500
DP10	10.000	2.034	2.000	3.500
DP12	12.000	2.034	2.000	4.000
DP15	15.000	2.034	2.000	5.000
DP20	20.000	2.300	2.270	5.000
DP25	25.000	2.300	2.270	6.500
DP30	30.000	2.300	2.270	8.000
DP30	30.000	2.500	2.470	6.500
DP35	35.000	2.300	2.270	9.000
DP35	35.000	2.500	2.470	7.500
DP40	40.000	2.300	2.270	10.500
DP40	40.000	2.500	2.470	8.500
DP50	50.000	2.500	2.470	10.500

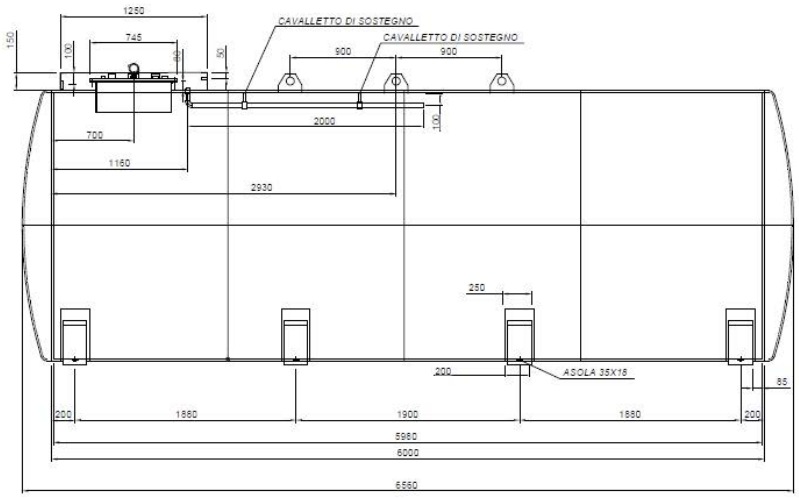

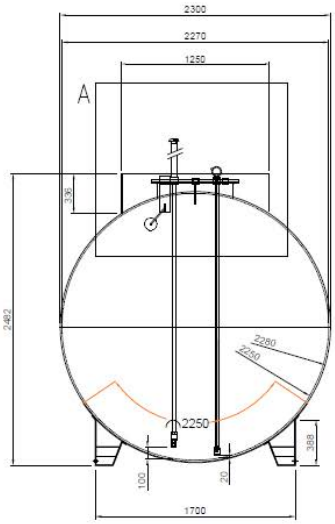

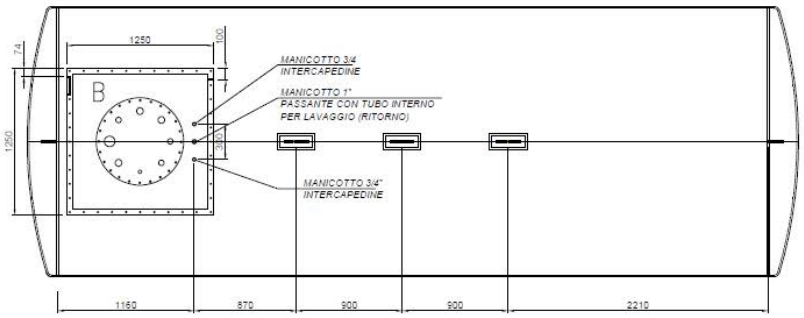

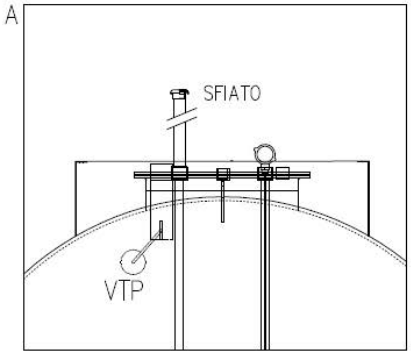

INSTALLAZIONE :

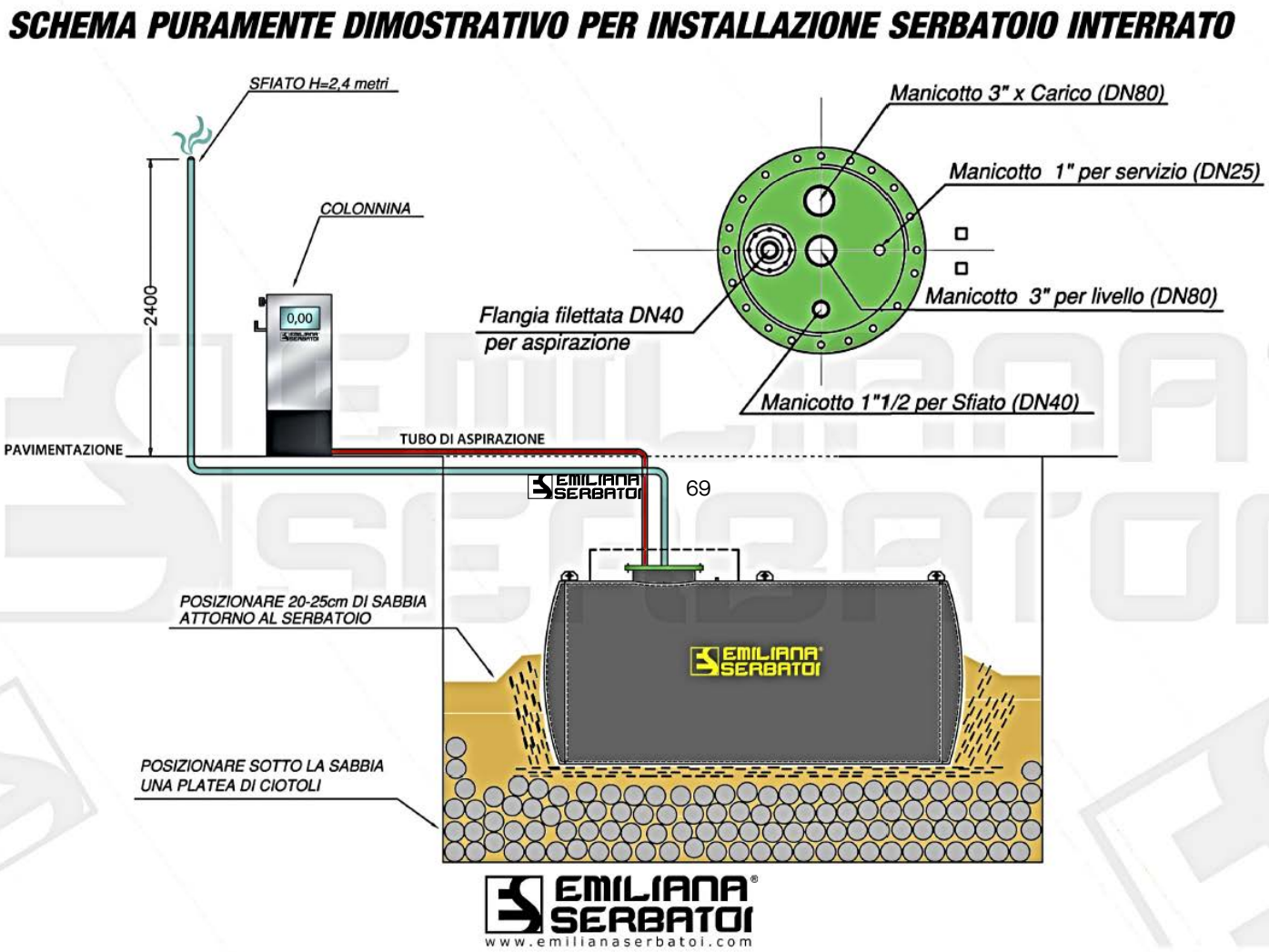

ATTENZIONE!

CONSIGLI ED ISTRUZIONI PER UN CORRETTO INTERRO DEI SERBATOI

1. Non strisciare il serbatoio a terra.
2. Posizionare il serbatoio su di uno strato di sabbia di almeno cm. 15 perfettamente livellato, accertandosi che non siano presenti pietre o protuberanze d'altro tipo.
3. Consigliamo il riempimento completo del serbatoio con carburante od acqua. (Questo è dovuto anche dalle falde acquifere presenti nel sottosuolo).
4. Durante l'operazione di copertura del serbatoio, posare con cura il materiale utilizzato, prestando particolare attenzione all'eventuale presenza di oggetti che potrebbero danneggiare il serbatoio stesso.

EMILIANA SERBATOI

MOVIMENTAZIONE :

MOVIMENTAZIONE SERBATOI

⚠	**AVVERTENZA! Ogni serbatoio deve essere trasportato esclusivamente vuoto.**

La movimentazione del serbatoio deve essere eseguita mediante un'azione di sollevamento dall'alto, con dispositivi di sollevamento agenti nei 3 golfari (G1 – G2 – G3) situati sulla parte superiore del serbatoio.

Per sollevare un serbatoio utilizzando i golfari, è necessario attrezzature adeguate e precauzioni per garantire la sicurezza.

1. Valutare il Serbatoio e i Golfari di Sollevamento:
Prima di sollevare, assicurarsi che i golfari di sollevamento del serbatoio siano saldamente attaccati e che non ci siano danni o corrosione che potrebbero comprometterne la resistenza.

2. Scegliere l'Attrezzatura di Sollevamento:
Selezionare l'attrezzatura di sollevamento appropriata per il peso e le dimensioni del serbatoio. Questo potrebbe includere una gru, un carrello elevatore o cinghie di sollevamento.

3. Posizionare l'Attrezzatura di Sollevamento:
Posizionare l'attrezzatura di sollevamento in un luogo stabile vicino al serbatoio, assicurandosi che sia su un terreno livellato e in grado di supportare il peso del serbatoio.

4. Attaccare l'Attrezzatura di Sollevamento ai Golfari:
Collegare saldamente l'attrezzatura di sollevamento ai golfari di sollevamento del serbatoio.
Utilizzare tecniche di imbracatura appropriate e assicurarsi che i collegamenti siano stretti in modo adeguato.

5. Testare la Connessione:
Prima di sollevare, eseguire un sollevamento di prova per assicurarsi che le connessioni siano sicure e che il serbatoio sia bilanciato correttamente.
Controllare la stabilità e assicurarsi che non ci siano segni di tensione eccessiva sull'attrezzatura di sollevamento.

6. Sollevare il Serbatoio:
Una volta che le connessioni sono state verificate, iniziare a sollevare lentamente il serbatoio utilizzando l'attrezzatura di sollevamento. Sollevare gradualmente e con attenzione per evitare movimenti improvvisi o cambiamenti di posizione del serbatoio.

7. Monitorare il Sollevamento:
Durante il sollevamento, monitorare attentamente il movimento e la stabilità del serbatoio.
Assicurarsi che rimanga bilanciato e che non oscilli o si inclini eccessivamente.

8. Posizionare il Serbatoio:
Una volta sollevato alla giusta altezza, posizionare con attenzione il serbatoio nella nuova posizione desiderata.
Abbassarlo lentamente e con cura, evitando impatti o movimenti improvvisi.

9. Staccare l'Attrezzatura di Sollevamento:
Dopo aver posizionato saldamente il serbatoio, staccare l'attrezzatura di sollevamento dai golfari.
Assicurarsi che tutte le connessioni siano rilasciate correttamente e che il serbatoio sia supportato in modo indipendente.

10. I pezionare il Serbatoio e i Golfari:
Infine, ispezionare il serbatoio e i golfari di sollevamento per eventuali segni di danni o stress.
Se vengono riscontrati problemi, affrontarli prima di continuare.

È fondamentale seguire le procedure di sollevamento corrette e adottare precauzioni per prevenire incidenti o lesioni.
Sollevare un serbatoio è un'operazione complessa che richiede attenzione ai dettagli e attrezzature appropriate. Assicurati di prendere tutte le precauzioni necessarie per garantire la sicurezza di te stesso e degli altri durante l'operazione.

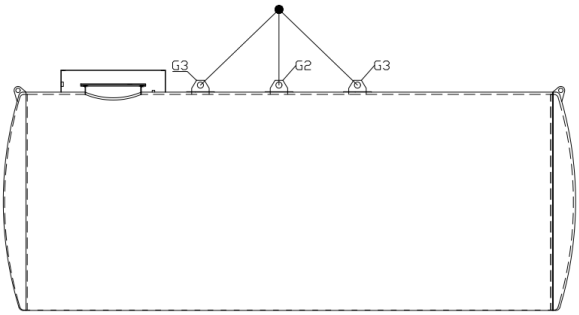

⚠

Peso: ~ 5000Kg

⚠	**AVVERTENZA! Ogni serbatoio deve essere trasportato esclusivamente vuoto.**